Ersatzteilzeichnung

Hochdruckspritzpistole ST-2715

Artikel-Nr. 202715580

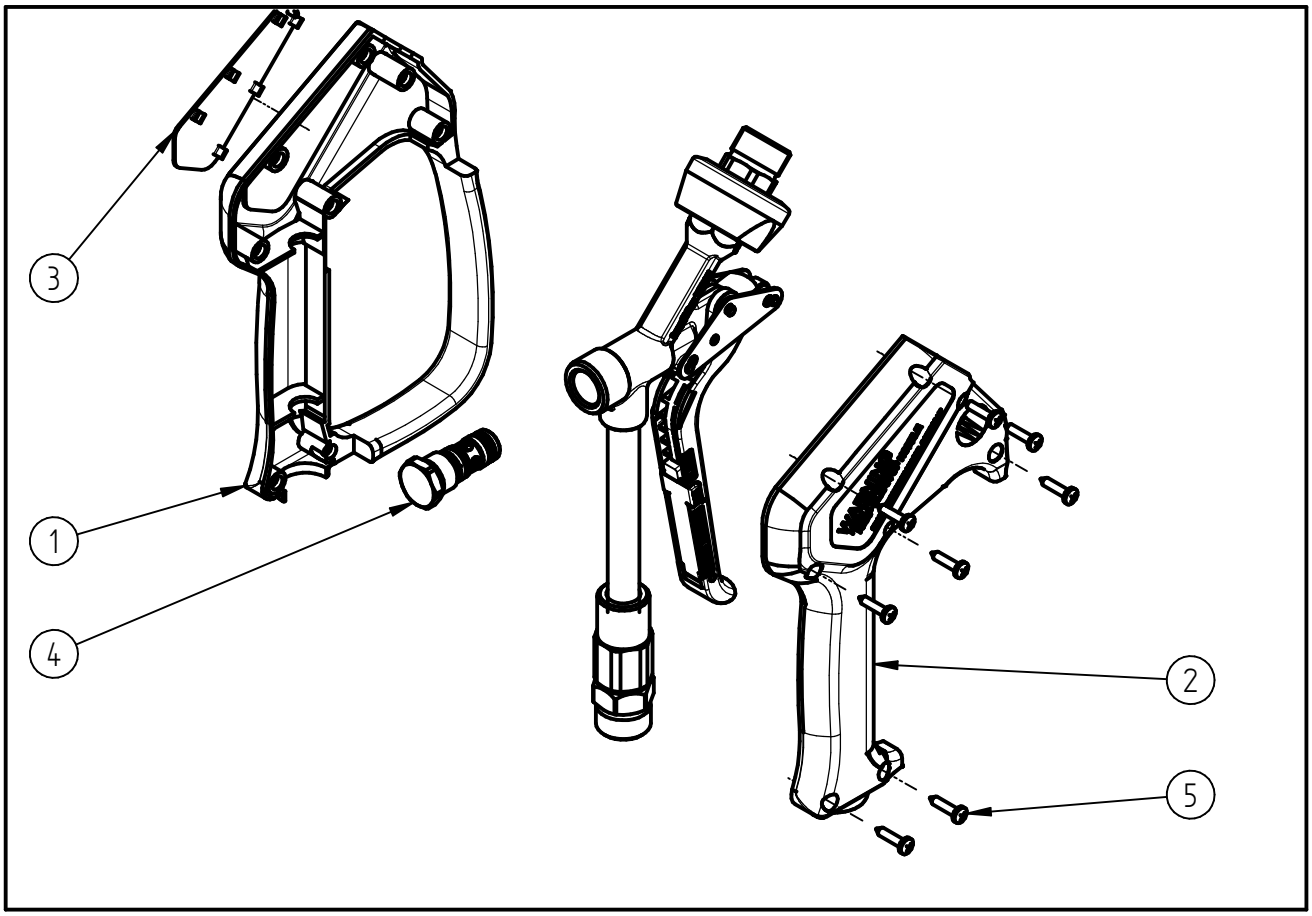

Pos.	Artikelnummer	Benennung
1	020008612	H-schale mB. ST-2600 grau Leg.
2	020008611	Halbschale ST-2600 grau Legacy
3	020008704	Schild ST-2715 gelb
4	202700445	TM Ventil ST-2715 Keramik
5	900035161	Repair-Kit Schrauben